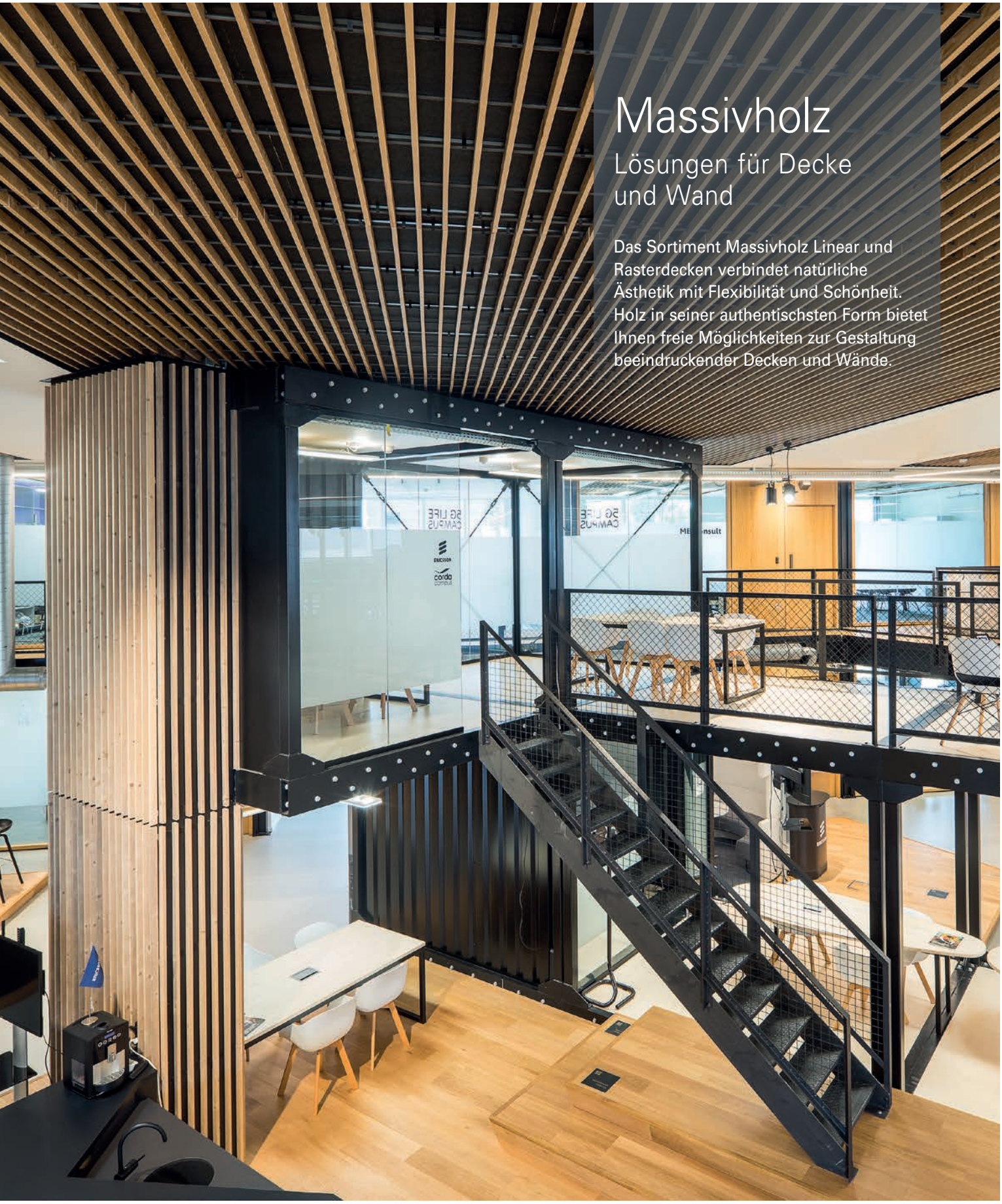

Massivholz

Lösungen für Decke und Wand

Das Sortiment Massivholz Linear und Rasterdecken verbindet natürliche Ästhetik mit Flexibilität und Schönheit. Holz in seiner authentischsten Form bietet Ihnen freie Möglichkeiten zur Gestaltung beeindruckender Decken und Wände.

BECHER.
InoArt

HunterDouglas
Architectural

Massivholz

Natürliche Schönheit

Projekt : Studenten-Pavillon Erasmus Universität, Rotterdam, Niederlande
Produkt : Massivholz Linear Offenes System
Architekt: Powerhouse Company & de Zwarte Hond

Eine natürliche Lösung aus Holz

Mit Massivholzsystemen gestalten Sie umweltfreundliche und langlebige Gebäude mit authentischem Flair. Holz ist ein lebendiges Naturprodukt. Es atmet und zeichnet sich durch ganz besondere Merkmale aus, wodurch es sich für zahlreiche Designlösungen eignet. Holz ist zudem das einzige Baumaterial, das zu 100 % CO_2-neutral und vollständig wiederverwertbar ist.

Die Decken und Wände aus Massivholz eignen sich für alle Gebäudebereiche. Unser großes Sortiment umfasst auch Standardlösungen in europäischem Kiefern- und afrikanischem Ayous-Holz. Sowohl europäisches Kiefern- als auch afrikanisches Ayous-Holz sind für Nachhaltigkeit, gerade Linienstruktur und Aussehen berühmt. Sie sind die perfekte Wahl für Ihre Decke oder Wand.

Deckblatt : Corda Campus, Hasselt, Belgien
Produkt : Massivholz Rasterdecken- und -Wand-System
Architekt : Procos Group BVBA

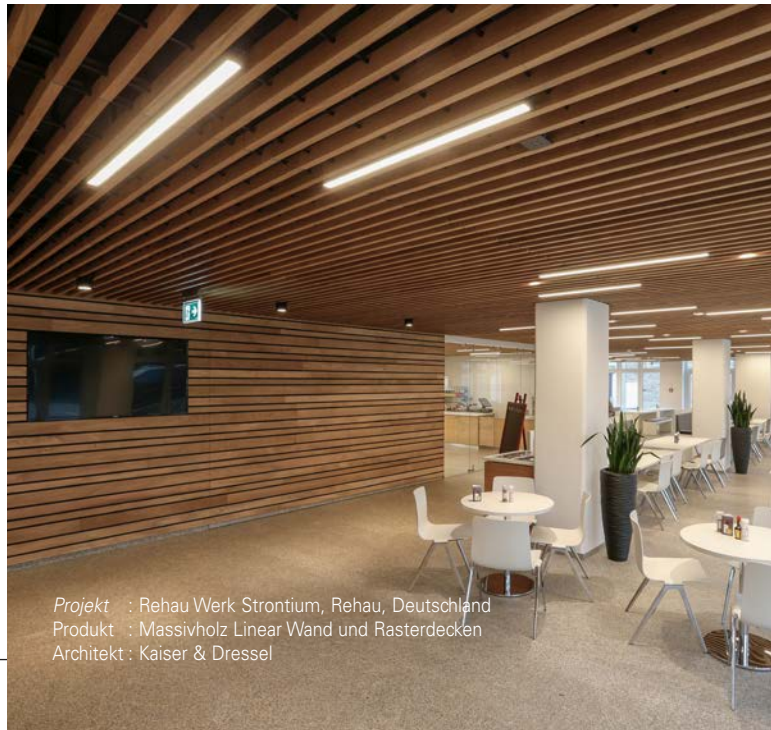

Projekt : Rehau Werk Strontium, Rehau, Deutschland
Produkt : Massivholz Linear Wand und Rasterdecken
Architekt : Kaiser & Dressel

Oben : Office de Alliantie, Amersfoort, Niederlande
Produkt : Massivholz Rasterwandsystem
Architekt: Ookarchitecten

Systemeigenschaften

- Das innovative System gewährleistet eine schnelle und unsichtbare Montage
- Ein breites Sortiment an Systemtypen und -ausführungen
- Nachhaltig; ein 100 % CO_2 neutrales Baumaterial
- Flexible Budgetgestaltung
- Integrierte Garantie für Trägersysteme, Holz, Oberfläche und Feuerhemmung
- Hochwertige Massivholz- und Veredelungsysteme in zertifiziertem und kontrolliertem Produktionsbereich
- Wirkt sich positiv auf die Bewertung nach BREEAM und LEED aus
- Zertifiziert: - Greenguard Gold
  - Cradle to Cradle
  - FSC
  - PEFC

INHALT **Seite**

Das Decken- und Wandsystem Linear	2
Übersicht über das Linear-System	3
Das Rasterdecken- und -Wandsystem	4
Übersicht über das Rastersystem	5
Farben	6
Montage	7
Hunter Douglas Architectural	8

BECHER. InoArt

BECHER InoArt ist offizieller Vertriebspartner in Deutschland
Kontakt: inoart@becher.de

Produced and certified by Derako International B.V.

Projekt : Grimmwelt Museum
Produkt : Massivholz Linear Multi-Paneel-System
Architekt : Kada Wittfeld Architekten

Das Decken- und Wandsystem Linear

Das offene lineare System besteht aus Massivholzlamellen, die nach einem speziellen System unsichtbar an einem speziell entwickelten Abhängungssystem aus metallenen Tragschienen und Clips montiert werden. Die Holzlamellen sind in verschiedenen Längen ab 900 mm erhältlich und werden mittels einer gefrästen Nut- und Federverbindung miteinander verbunden. Die Fuge zwischen den Paneelen wird mit einem schwarzen Standard-Akustikvliesstoff abgedeckt.

Eine perfekte Ergänzung

Das angebotene Abhängungssystem ist robust, leicht zu installieren und bietet bei Bedarf über eine Klappe vollständigen Zugang in den Hohlraum. Obwohl wir ein modulares System anbieten, fertigen wir unsere Paneele nach Maß, damit sie perfekt passen. Dank der speziell entwickelten Befestigungsmethode kann das Holz seine natürlichen Eigenschaften bewahren, ohne von der Linienstruktur der Decke abzulenken

Oberflächen

Feuerhemmung ist beim Einsatz von Holz immer ein wichtiger Aspekt. Um die Brandschutzvorschriften zu erfüllen, sind die Massivholzsysteme so behandelt, dass sie feuerhemmend sind. Diese Behandlung entspricht den europäischen Normen.

Alle Massivholzsysteme werden standardmäßig mit einer hochwertigen Lackbeschichtung versehen, um das Holz gegen Feuchtigkeit, Staub und Schmutz zu schützen. Diese nicht filmbildenden Lacke dringen tief in das Holz ein. Neben der Grundausstattung mit Klarlack ist eine große Auswahl von Farben erhältlich.

Links : Kenwick Park Hotel, Louth, Lincolnshire, Vereinigtes Königreich
Produkt : Massivholz Linear Offene Decke
Architekt: Franklin Ellis Architects

Übersicht über das Linear-System

DECKENSYSTEM LINEAR

1 = Massivholz Linear Paneel
2 = Vorappliziertes Akustikvlies
3 = Tragschiene
4 = Clip (bereits montiert)
5 = Paneelverbinder
*6 = Schnellabhänger**

**Diese Teile sind nicht im Lieferumfang enthalten*

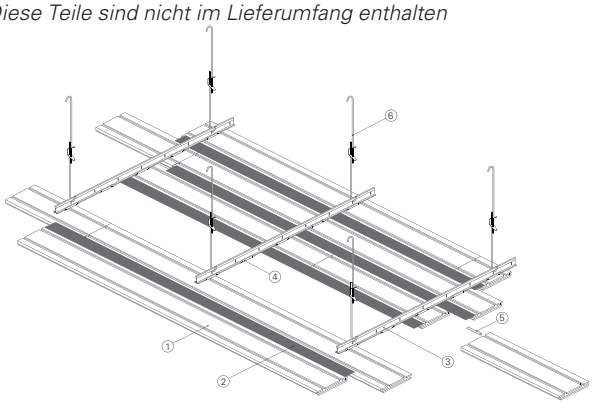

TYPISCHE QUERSCHNITTE

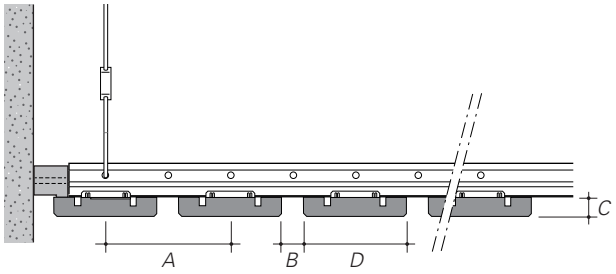

WANDSYSTEM LINEAR

1 = Massivholz Linear Paneel
2 = Wandclip
3 = Akustikvlies
4 = SLR-Profil

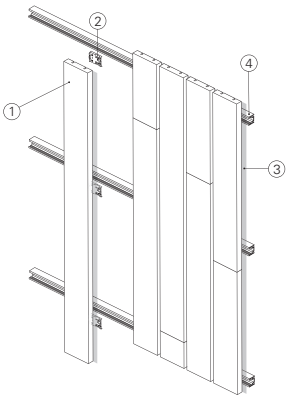

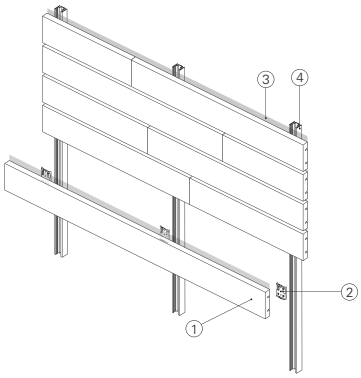

TYPISCHE QUERSCHNITTE

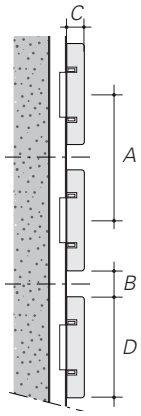

STANDARD-MODULE

In der nachstenden Tabelle finden Sie die verfügbaren Standardabmessungen für offene Massivholz Linear-Produkte. Diese Größen gelten für europäische Kiefer und Ayous. Beachten Sie, dass es sich bei der Länge der Paneele immer um eine Kombination mit einer Mindestlänge von 900 mm handelt, gefertigt inklusive Nut- und Federverbindung.

Holzart	Modul (A)	Fuge (B)	Lamellendicke (C)	Lamellenbreite (D)	Lamellenlänge
Europäische Kiefer/Ayous	111 mm	19 mm	15 mm	92 mm	Kombinierte Länge (mind. 900 mm)
Europäische Kiefer/Ayous	135 mm	19 mm	15 mm	116 mm	Kombinierte Länge (mind. 900 mm)

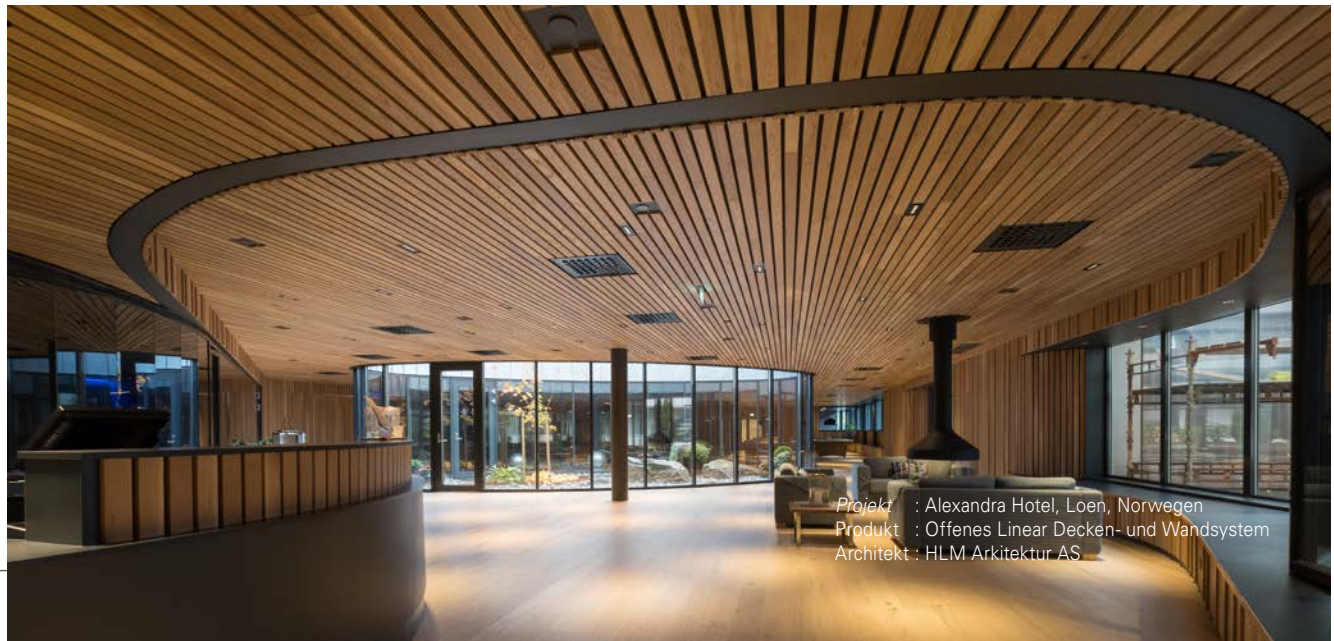

Projekt : Alexandra Hotel, Loen, Norwegen
Produkt : Offenes Linear Decken- und Wandsystem
Architekt : HLM Arkitektur AS

Projekt : Chirec LOT 23, Brüssel, Belgien
Produkt : Massivholz Rasterdeckensystem
Architekt: Assar Architects

Das Rasterdecken- und -wandsystem

Das Massivholz Rastersystem besteht aus Holzlamellen, die mittels eines eloxierten Aluminiumrohr miteinander verbunden werden. Diese so zusammengebauten Holzlamellen bilden die Rasterplatte, die in verschiedenen Längen gefertigt werden kann. Die Rasterplatten werden ineinandergesteckt und mit einer speziellen halteklammer an der Tragkonstruktion fixiert. Die Verbindungsfugen an den kurzen Seiten der Elemente müssen 10 mm betragen. Die gelieferten Elemente sind in vier Standardlängenmaßen erhältlich und werden von einem speziellen schwarzen Cross-Lock-System (Kreuzsicherungshalterung) mit speziell konstruierten Halteclipsen abgehängt.

Unsichtbare Befestigung

Die Befestigung des Holzes bei den Massivholzsystemen ist komplett verborgen und befindet sich an der Rückseite des Holzes. Alle Ausführungen sind für die Anwendung an Innendecken geeignet. Das Tragschienensystem muss mit Schnellhängern oder Noniushängern abgehängt werden.

- Empirischer und praktischer Nutzen
- Exzellente Akustik
- Flexible Budgetgestaltung
- Einfach und einzeln abnehmbar
- Wandlösungen einfach mit Wandclips realisierbar
- Einsatz in Innenräumen
- Integrierte Garantie für Trägersysteme, Holz, Oberfläche und Feuerhemmung

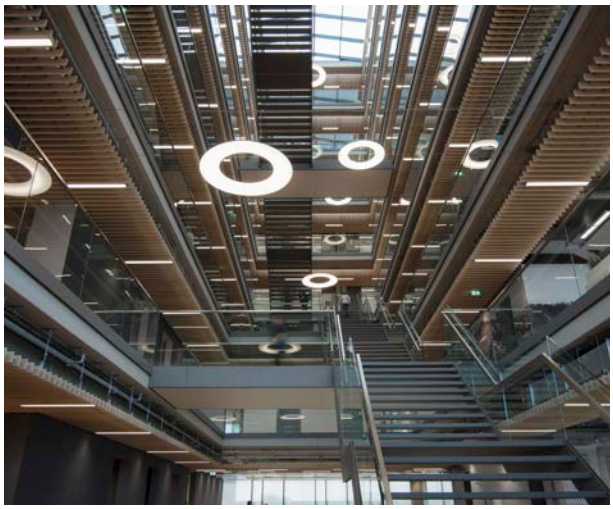

Oben : Headquarter Vanderlande Industries, Veghel, Niederlande
Produkt : Massivholz Rasterdeckensystem
Architekt: Leenders Architecten Ingenieurs

Übersicht über das Rastersystem

RASTERDECKENSYSTEM

1 = Massivholz-Rasterplatte
2 = Aluminiumrohr
3 = Halteclips
4 = Primäres Profil
5 = Sekundäres Profil
6 = Kreuzverbinder
*7 = Schnellabhänger**

**Diese Teile sind nicht im Lieferumfang enthalten*

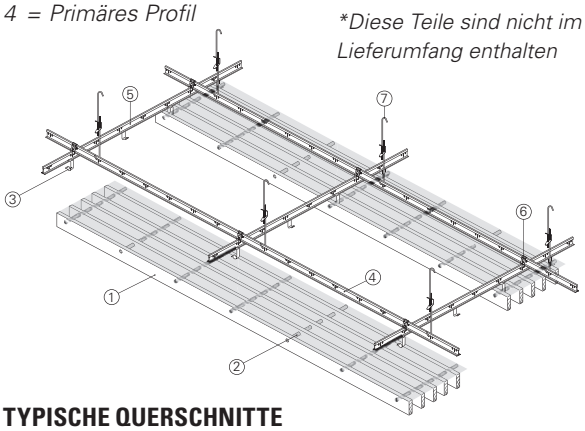

TYPISCHE QUERSCHNITTE

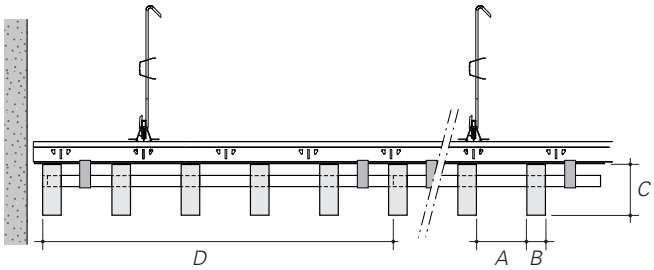

RASTERWANDSYSTEM

1 = Massivholz-Rasterplatte
2 = Aluminiumrohr
3 = Wandclip
*4 = Unterkonstruktion**

**Diese Teile sind nicht im Lieferumfang enthalten*

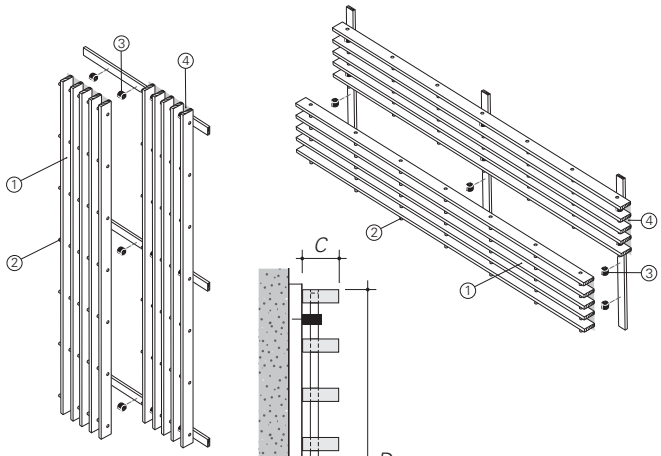

TYPISCHE QUERSCHNITTE

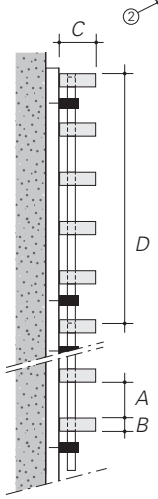

STANDARD-MODULE

In der Tabelle unten sind die verfügbaren Standardabmessungen für Massivholz Raster-Produkte angegeben. Diese Größen gelten für europäische Kiefer und Ayous. Beachten Sie, dass die Paneele in den Standardlängen 590, 890, 1190 und 1790 mm erhältlich sind. Für alle Größen wird ein Aluminiumrohr der Größe 12 mm verwendet, außer für Holzlamellen mit einer Höhe von 120 mm. Für diese wird ein Aluminiumrohr der Größe 20 mm verwendet.

Holzart	Latten pro Element	Fuge (A)	Lattendicke (B)	Lattenhöhe (C)	Elementbreite (D)
Europäische Kiefer	7	40 mm	15 mm	40 mm	385 mm
Europäische Kiefer	6	55 mm	15 mm	55 mm	420 mm
Ayous	7	40 mm	19 mm	40 mm	413 mm
Ayous	6	55 mm	19 mm	55 mm	444 mm
Ayous	4	90 mm	19 mm	90 mm	436 mm
Ayous	3	120 mm	19 mm	120 mm	417 mm

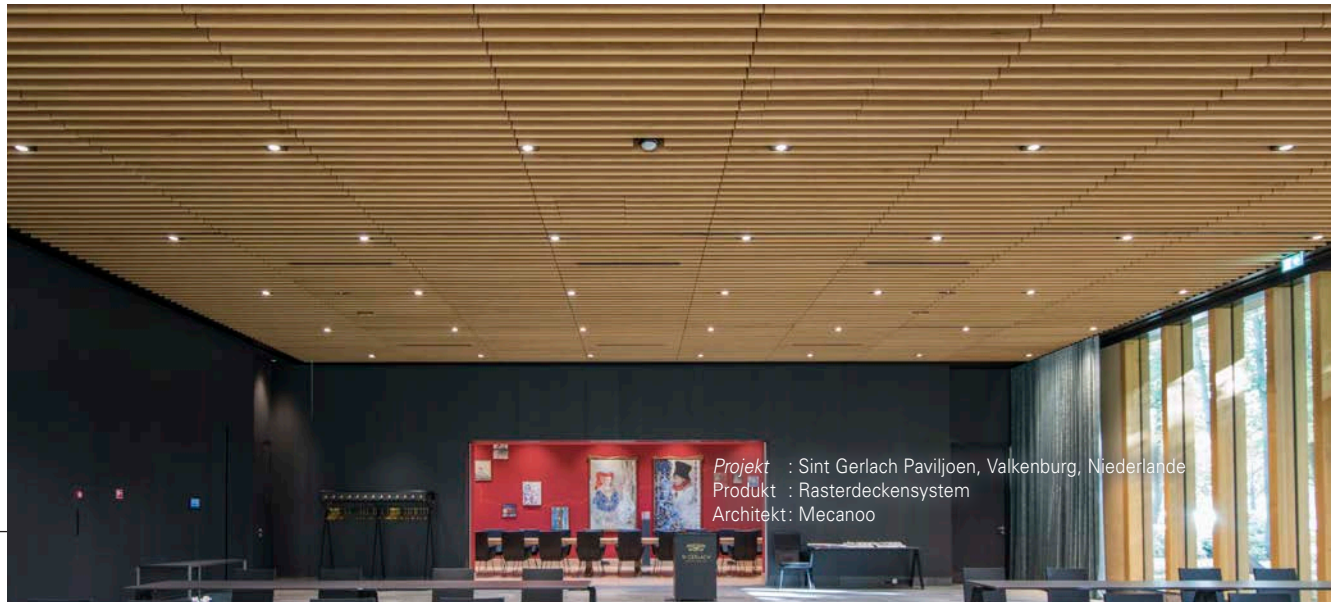

Projekt : Sint Gerlach Paviljoen, Valkenburg, Niederlande
Produkt : Rasterdeckensystem
Architekt: Mecanoo

Farben

Die Holzarten europäische Kiefer und Ayous sind perfekt für die Farbgebung und Schaffung eines einzigartigen Ambientes geeignet. Wir bieten für beide Holzarten vier Standardfarbvarianten.

MASSIVHOLZ-EUROPÄISCHE KIEFER, STANDARDFARBEN

DB-0002

DB-0007

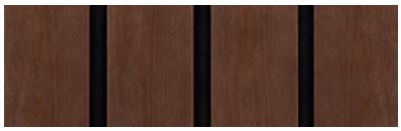
DB-0008

DB-0027

MASSIVHOLZ – AYOUS, STANDARDFARBEN

DB-0002

DB-0007

DB-0008

DB-0027

** Die abgebildeten Farben dienen nur der Veranschaulichung. Fordern Sie gegebenenfalls ein Farbmuster bei uns an.*

Für individuelle Farben, die in unserer Broschüre nicht aufgeführt sind, informieren Sie sich bitte bei Ihrem örtlichen Verkaufsbüro über die Möglichkeiten. Wir haben Erfahrung darin, jede Farbe anzuwenden und perfekt auf Ihr vorhandenes Interieur abzustimmen.

Decken als Nachhaltigkeitsstandard

Holz ist ein Naturprodukt, äußerst nachhaltig und über viele Jahrzehnte hinweg beständig. Der Produktionsprozess in unserer hochmodernen Produktionseinrichtung hat minimale Auswirkungen auf die Umwelt. Da Holz auf natürliche Weise CO_2 absorbiert, zählen unsere Holzprodukte zu den nachhaltigsten und umweltfreundlichsten Baumaterialien.

Die Massivholz Decken- und Wandsysteme sind mehr als ein nachhaltiges Baumaterial und bringen die Natur der Wohnumgebung des Gebäudenutzers näher. Durch die Anwendung von Massivholz erhält ein Gebäude eine warme, einladende Atmosphäre. Eine Umgebung, die das Wohlbefinden fördert und Menschen einlädt, gesellig und kreativ zu sein.

FSC-, PEFC-, LEED- und BREEAM-Zertifizierung

Hunter Douglas unterstützt die Verwendung von FSC- und PEFC-zertifiziertem Holz, das auch Ihre LEED- oder BREEAM-Zertifizierung begünstigt. Bitte kontaktieren Sie uns bei Fragen zur Kompatibilität unserer Produkte mit Ihren örtlichen Bestimmungen.

C2C-Zertifizierung

Für unsere Produktentwicklung wie auch für den Produktionsprozess gilt das Prinzip: Cradle to Cradle. Dies stellt eine nachhaltigere Art und Weise der (Wieder-) Verwendung von Produkten sicher.

- Cradle to Cradle „Silver“
- FSC- und PEFC-Zertifizierung für den Schutz des Waldes
- Pluspunkte für LEED- oder BREEAM-Zertifikat
- Massivholz ist ein zu 100 % CO_2-neutrales Baumaterial

FSC www.fsc.org FSC® C020011 The mark of responsible forestry

BREEAM®

LEED

PEFC

cradletocradle CERTIFIED SILVER

Berührung der Natur

Jedes Stück Holz hat seine eigene Struktur und seine eigenen Charakteristika und kann sich ganz individuell verhalten. Bei der Auswahl von Massivholz für ein Projekt werden Sie natürliche und authentische Merkmale wie Wachstumsmuster, Astlöcher und Farbabweichungen entdecken. Dies sind typische Merkmale einer Massivholzdecke, die eine lebendige Oberfläche von natürlicher Schönheit schaffen.

Montage Linear-System

1. Einbau der Abhänger

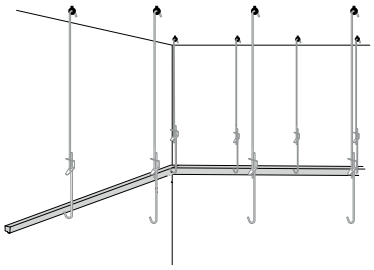

2. Befestigung der linearen Tragschienen an den Abhänger

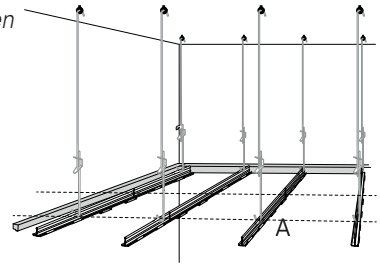

3. Positionierung der Lamellen an den Tragschienen (A) und anschließend Sicherung mit der mitgelieferten Montagezange (B)

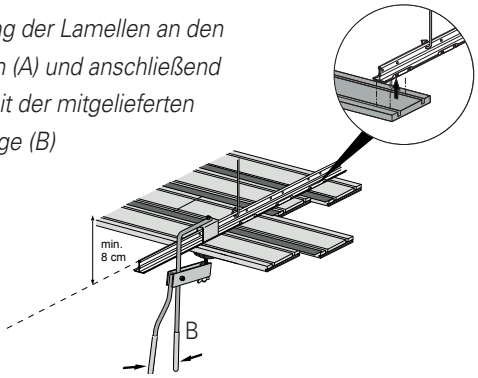

4. Befestigung der Paneele mit dem Paneelverbinder

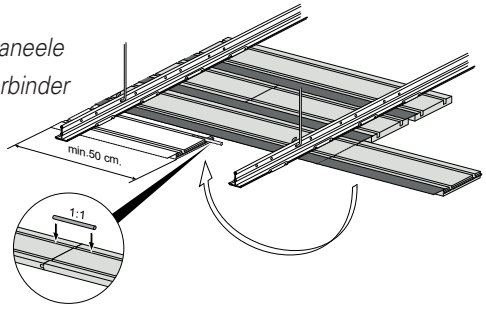

Montage Raster-System

Das Rasterplatte wird alle 300 mm mit Aluminiumrohren zusammengehalten. Zwischen den Rasterelementen sollte ein Abstand von 10 mm eingehalten werden.

1. Einbau der Abhänger

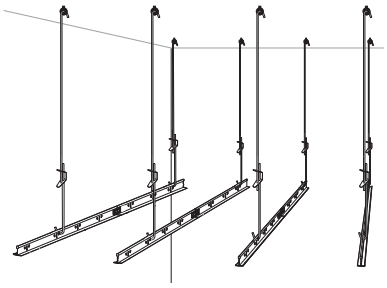

2. Befestigung der primären Tragprofile an den Abhängern und Montage der sekundären Tragprofile

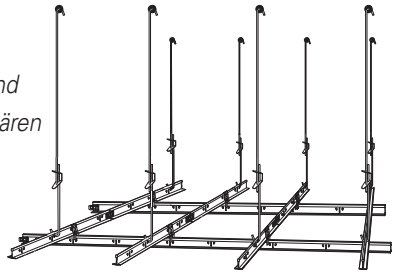

3. Befestigung der Rasterelementen am sekundären Tragprofil mit zwei Halteclipsen in entgegengesetzter Richtung (A). Verbindung der Paneele; dabei darauf achten, dass sie eng sitzen (B).

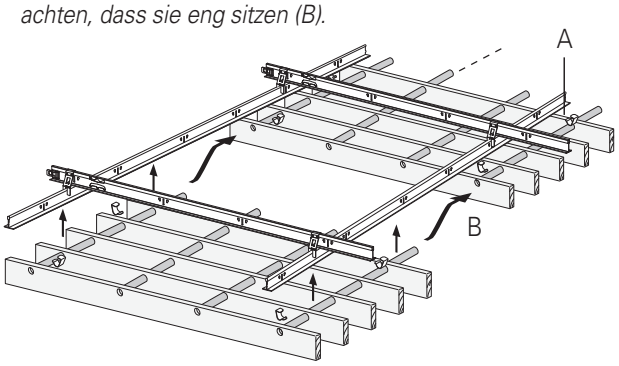

Eine ausführliche Montagebeschreibung enthält unsere Montageanweisung

HunterDouglas
Architectural

Designed to work for you

Hunter Douglas ist ein globaler Player im Bereich der modernen Architektur. Besser als jeder andere verstehen wir das Spannungsfeld zwischen Form und Funktion und bereichern den Markt mit inspirierenden Lösungen, die das optische Erscheinungsbild von Gebäuden ansprechender gestalten und ihre Funktionalität in Bezug auf Raumklima, Energieverbrauch und Akustik verbessern.

Wir entwickeln in Zusammenarbeit mit Architekten und Planern intelligente und ästhetisch ansprechende Lösungen für die Kontrolle von Wärme, Licht, Akustik und Energie. Außerdem lassen wir uns inspirieren von realen Herausforderungen und Ideen sowie Neuentwicklungen in der Technologie und bei den Materialien. All unsere Produkte sind im Detail durchdacht und können sowohl Architekten als auch Endnutzern erhebliche Nutzeffekte bieten.

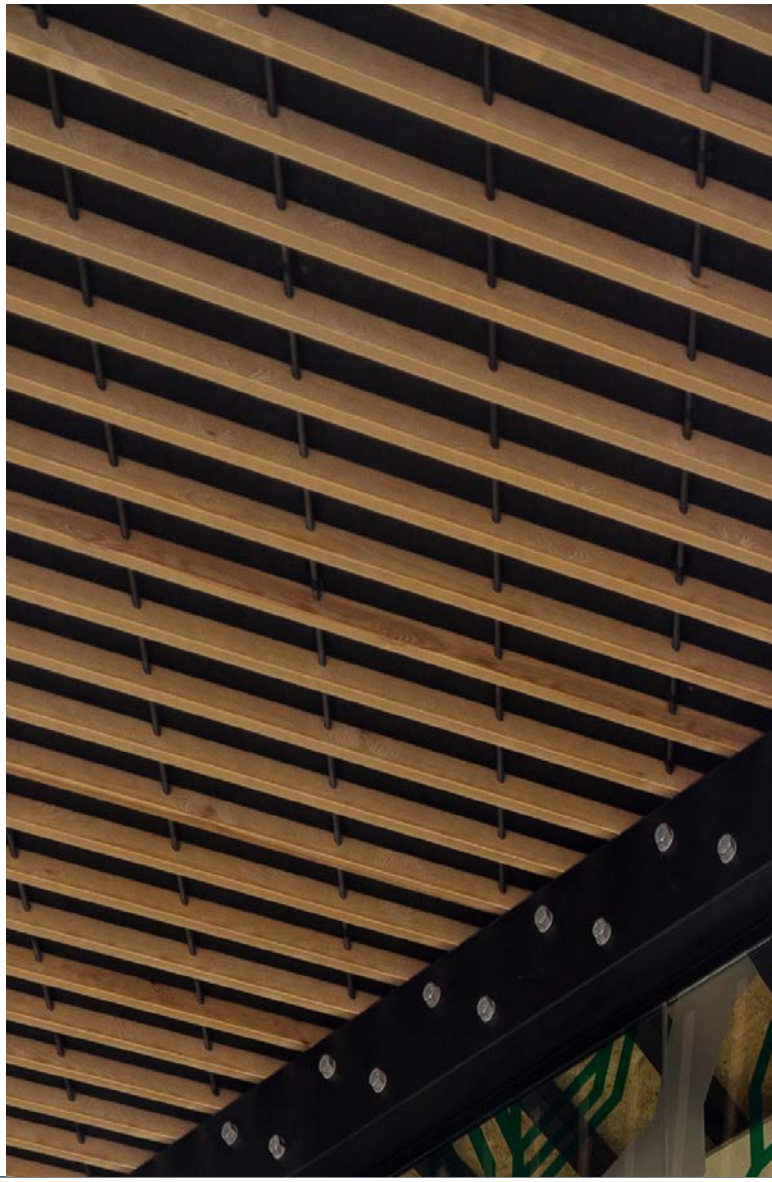

CERTIFIED cradletocradle SILVER

Hunter Douglas hat sich bei der Entwicklung seiner Produkte der Produktphilosophie „Cradle to Cradle" (C2C) verschrieben, die zum Prinzip des Rohstoffkreislaufs passt. Unsere Produkte sind auf Langlebigkeit ausgelegt. Sie enthalten wichtige gesunde technische Nährstoffe, die am Ende ihres Lebenszyklus als qualitativ hochwertige Ressourcen für ein neues Produkt verwendet werden können.

Cradle to Cradle Certified™ ist ein vom Cradle to Cradle Products Innovation Institute verliehenes Zertifizierungszeichen.

Dutch Green Building Council PARTICIPANT

EU Ecolabel FI/11/001

Gedruckt auf mit dem EU-Umweltzeichen versehenem Recyclingpapier

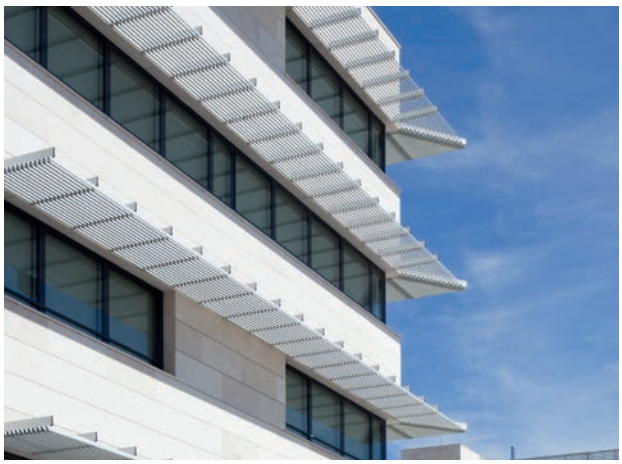

▲ *SONNENSCHUTZSYSTEME* *DECKEN* ▼

▲ *DECKEN* *FASSADEN* ▼

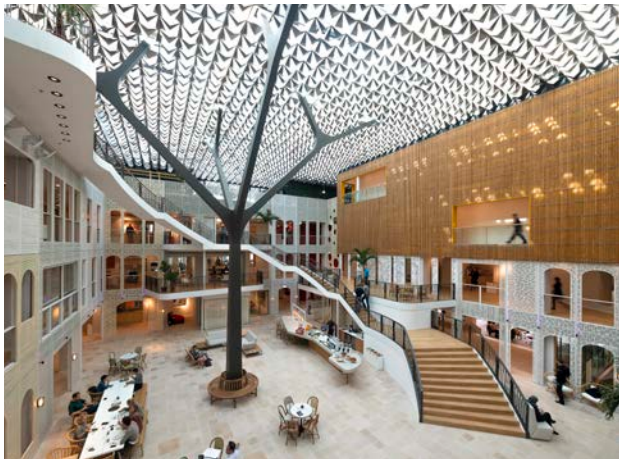

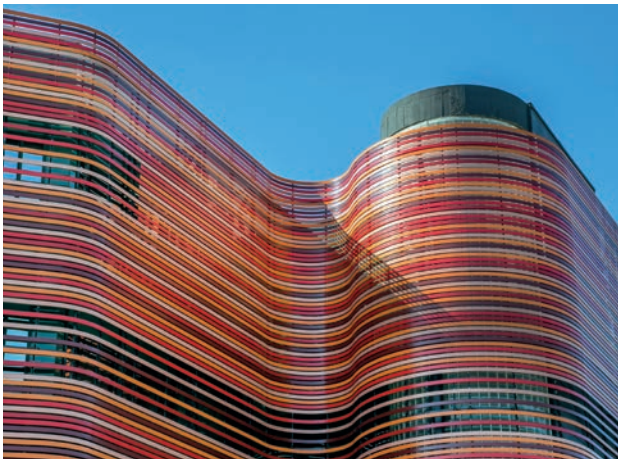

Eine Kombination einzigartiger Stärken

Um die Versorgung mit nachhaltigen Materialien weiter auszubauen, ist **Hunter Douglas** eine strategische Partnerschaft mit **Becher** eingegangen. Durch Kombination einzigartiger Kräfte können neue Designs und Erfahrungen im Bereich Bau geschaffen werden, wobei die Verwirklichung von haltbaren Baumaterialien stets im Mittelpunkt steht.

Weitere Informationen

Tel: +49 160 8847891
E-mail: inoart@becher.de
Besuchen Sie unsere Website:
www.becher-inoart.de

Kontaktieren Sie bitte unseren Projektsupport für weitere Hilfe und Tipps zu den Designmöglichkeiten, die unsere Anwendungen bieten können:
inoart@becher.de

Die Produkte und Lösungen von Hunter Douglas sind speziell für die Verbesserung des Raumklimas und für Energieeinsparung konzipiert. Sie schaffen eine Umgebung, die angenehm, gesund, produktiv und nachhaltig zugleich ist.

Hunter Douglas will nachhaltige Produkte herstellen. Unsere Lackier- und Aluminiumschmelzverfahren gelten als Messlatte für die wichtigsten Standards für saubere Produktionsverfahren. Sämtliche Aluminiumprodukte sind nach dem Ende ihrer Lebensdauer zu 100 % recyclingfähig.

® Eingetragenes Warenzeichen von Hunter Douglas – ein HunterDouglas®-Produkt. © Copyright Hunter Douglas 2020. Aus diesem Text oder aus den textbegleitenden Darstellungen oder Beispielen können keine Rechte abgeleitet werden. Materialien, Teile, Zusammensetzungen, Designs, Ausführungen, Farben usw. können sich jederzeit ohne Ankündigung ändern.

Holzhandlungen in Ihrer Nähe.

Bad Camberg
Im Gründchen 4
65520 Bad Camberg
Tel.: +49 (6434) 9166-0
Fax: +49 (6434) 9166-30
badcamberg@becher.de

Bitburg
Südring 14
54634 Bitburg
Tel.: +49 (6561) 9696-0
Fax: +49 (6561) 9696-96
bitburg@becher.de

Blieskastel
Blieskasteler Str. 56
66440 Blieskastel-Blickweiler
Tel.: +49 (6842) 9230-0
Fax: +49 (6842) 9230-30
blieskastel@becher.de

Frankfurt
August-Schanz-Str. 15-17
60433 Frankfurt am Main
Tel.: +49 (69) 542011-0
Fax: +49 (69) 542011-80
frankfurt@becher.de

Göttingen
Carl-Giesecke-Str. 5
37079 Göttingen
Tel.: +49 (551) 50836-36
Fax: +49 (551) 50836-50
goettingen@becher.de

Heinsberg
Gladbacher Str. 61
52525 Heinsberg
Tel.: +49 (2452) 9114-0
Fax: +49 (2452) 9114-44
heinsberg@becher.de

Köln
Marconistr. 4-8
50769 Köln
Tel.: +49 (221) 957436-0
Fax: +49 (221) 957436-50
koeln@becher.de

*Logistikstandort (keine Beratung, kein Verkauf)

Maintal*
Gutenbergstr. 13
63477 Maintal
Tel.: +49 (69) 542011-0
Fax: +49 (69) 542011-80
maintal@becher.de

Mülheim-Kärlich
In der Pützgewann 5
56218 Mülheim-Kärlich
Tel.: +49 (2630) 96668-0
Fax: +49 (2630) 96668-50
muelheim-kaerlich@becher.de

Showroom door & floor by BECHER
Spitalsgraben 4
56218 Mülheim-Kärlich
Tel.: +49 (2630) 96668-30
Fax: +49 (2630) 96668-60
kontakt@doorandfloor.de

Oberhausen
Zum Eisenhammer 11a
46049 Oberhausen
Tel.: +49 (208) 85078-0
Fax: +49 (208) 85078-20
oberhausen@becher.de

Osnabrück
Hansastr. 108
49090 Osnabrück
Tel.: +49 (541) 66960-0
Fax: +49 (541) 66960-40
osnabrueck@becher.de

St. Wendel
Hungerthalstr. 21
66606 St. Wendel-Bliesen
Tel.: +49 (6854) 900 91-0
Fax: +49 (6854) 900 91-250
sanktwendel@becher.de

Wuppertal
Dieselstr. 30
42389 Wuppertal
Tel.: +49 (202) 25799-0
Fax: +49 (202) 25799-29
wuppertal@becher.de

Exklusiv vertrieben durch BECHER InoArt
Produktinfo und Anfragen:
Tel.: +49 (160) 8847891 Mail: inoart@becher.de

BECHER GmbH & Co. KG
Kreuzberger Ring 24 · 65205 Wiesbaden (Zentrale)
info@becher.de · www.becher-holz.de

Druckfehler, Farbabweichungen und Änderungen vorbehalten.
Es gelten unsere AGB unter www.becher-holz.de/agb

Holz mit Zukunft
BECHER.

PEFC
PEFC/04 31 2783

FSC
www.fsc.org
FSC® C133127

Das Zeichen für verantwortungsvolle Waldwirtschaft.

Achten Sie auf FSC®-zertifizierte Produkte!